Tierra del Fuego, Antártida e Islas del Atlántico Sur
FOLIO
18

POZO DE AGUA N° 1
SAN SEBASTIÁN

X = 53° 21' 40.7" LS / 68° 09' 22.8"

Diciembre de 2014

PERFORACIONES FORTINA S.R.L.
Ignacio Melgarejo nº 390-R.Gallegos (S.Cruz)
Te. (02966) 15571716-perforar@hotmail.com

FOLIO 18

PERFIL LITOLÓGICO

Depósito San Sebastián-Apache Argentina
Dpto Río Grande - Tierra del Fuego

Pozo nº 1	
Profundidad (m.b.n.t.)	**Descripción**
0,00 a 0,10	Suelo antropizado arcillo limoso pardusco claro, gravas de color pardusco medio grandes a medianas diseminadas en superficie, subredondeadas. PN.
0,10 a 3	Arcillas marrón pardusco, plásticas. Impermeable.
3 a 8	Arenas gris oscuro hasta negras, finas a muy finas. Subredondeadas de buena selección. Líticas. Algunos clastos de gravas muy gruesas, idem anterior. .PN a PBN. Abundante matriz arcillosa marrón pardusco. No se detectaron evidencias de hidrocarburos.
8 a 12	Gravas gris oscuro hasta negras, amarillentas y blanquecinas, muy gruesas a gruesas. Subangulosas a subredondeadas de regular selección. Líticas. Algunos clastos de gravas de más de 0,01 de diámetro mayor. PSN. Derrumbe.
12 a 14	Gravas gris oscuro hasta negras, amarillentas y blanquecinas, gruesas a medianas. Subangulosas a subredondeadas de regular selección. Líticas. Algunos clastos de gravas de más de 0,01 de diámetro mayor. PSN. Derrumbe.
14 a46	Gravas gris oscuro hasta negras, amarillentas y blanquecinas, medianas a finas hasta arenas medianas. Subangulosas a subredondeadas de regular selección. Líticas. PSN. Derrumbe.
46 a 56	Arenas gris oscuro hasta negras, amarillentas y blanquecinas, medianas a finas. subredondeadas de buena selección. Líticas. Abundante matriz arcillosa marrón pardusco. PBN .a N. Derrumbe.
56 a 74	Arenas gris oscuro hasta negras, amarillentas y blanquecinas, medianas. subredondeadas de buena selección. Líticas. Abundante matriz arcillosa marrón pardusco.PBN.a N. Derrumbe.
74 a 92	Arcillas, gris negruzco. Plásticas. Derrumbe.

Jorge Oscar Caballero - Mat. 786

PERFORACIONES FORTINA S.R.L.
Ignacio Melgarejo nº 590 - R.Gallegos (Santa Cruz)
Tel:(02966)+54 15571716 perforar@hotmail.com

Gob. Tierra del Fuego, Antártida e Islas del Atl. Sur
FOLIO
20

Pozo de agua Nº 1
San Sebastián

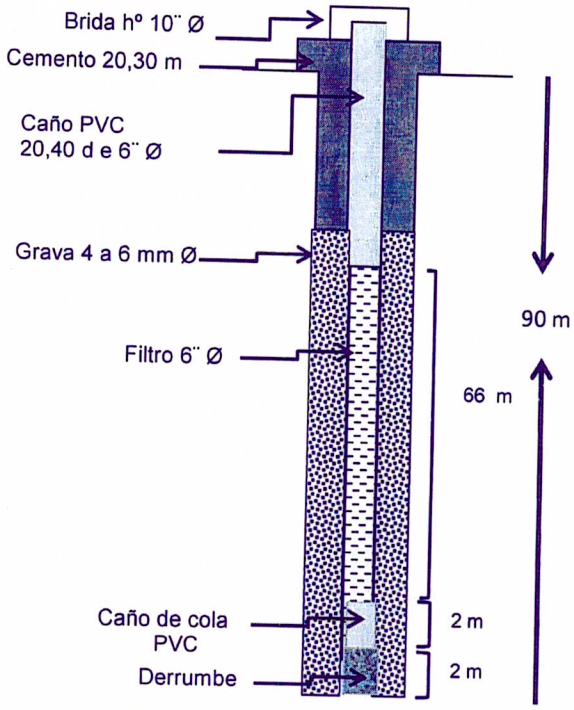

Método de perforación= rotary-inyección bentonítica
NE = 14,51 mbbp
Espesor sobrenadante = 0,00 m
Brocal= 0,55 msnt

Enero 2015
JOC

Perforaciones Fortina SRL Río Gallegos	Evaluación de la prueba de bombeo Metodo de recuperación de THEIS & JACOB Acuifero no confinado	Página 1 Proyecto : Construcción pozos de agua Evaluado por: J.O.C.Fecha: 22.01.2015

Prueba de Bombeo No. 1	Fecha de la Prueba: 20/01/2015
San Sebastián (S.S.1)	
Descarga 4,800 m³/h	
	Duración de la prueba : 0.20833 d

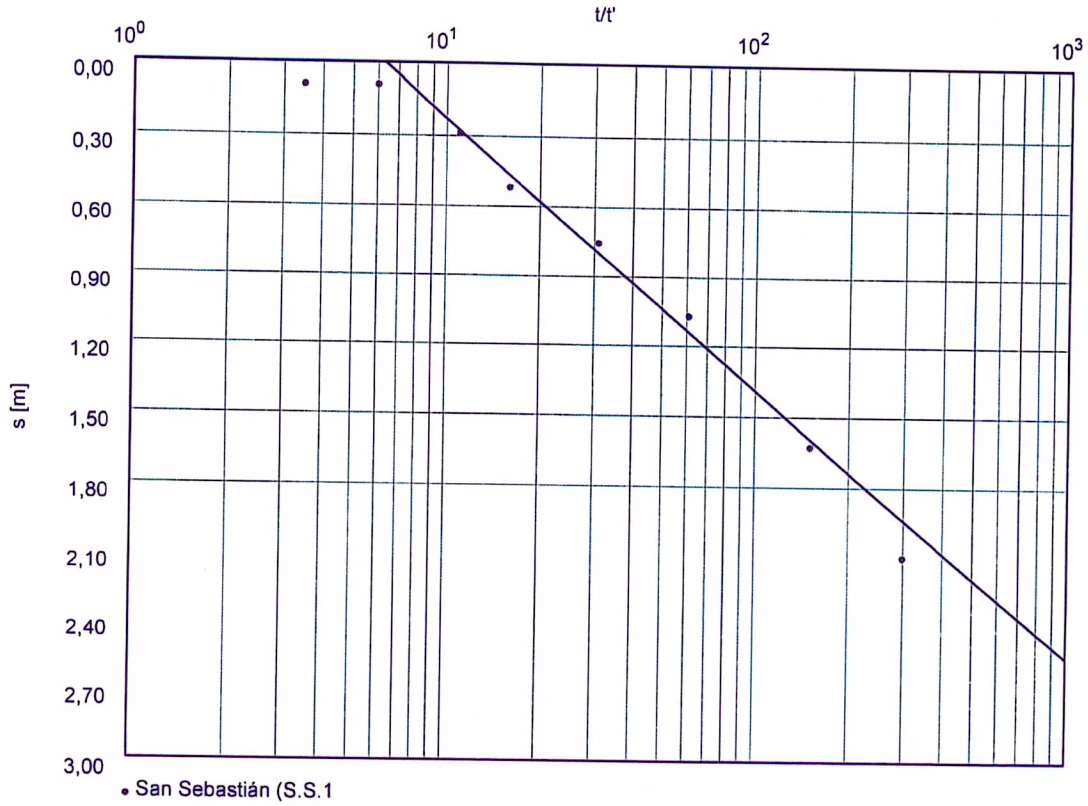

Transmissividad [m²/d]: $1{,}81 \times 10^{1}$

Conductividad hidráulica [m/d]: $2{,}67 \times 10^{-1}$

Espesor del acuifero [m]: 68,000

FOLIO 21

Perforaciones Fortina SRL Río Gallegos	Evaluación de la prueba de bombeo Metodo de recuperación de THEIS & JACOB Acuifero no confinado	Página 2 Proyecto : Construcción pozos de agua Evaluado por: J.O.C.Fecha: 22.01.2015

Prueba de Bombeo No. 1	Fecha de la Prueba: 20/01/2015
San Sebastián (S.S.1)	San Sebastián (S.S.1)
Descarga 4,800 m³/h	
Nivel estatico 1,270 m Abajo del Datum	Duración de la prueba : 0.20833 d

	Tiempo desde fin del bombeo [d]	Nivel freatico [m]	Abatimiento Residual [m]	Abatimiento corrigido [m]
1	0,00070	3,410	2,140	2,106
2	0,00139	2,920	1,650	1,630
3	0,00348	2,350	1,080	1,071
4	0,00695	2,030	0,760	0,756
5	0,01389	1,790	0,520	0,518
6	0,02084	1,560	0,290	0,289
7	0,04167	1,360	0,090	0,090
8	0,08334	1,360	0,090	0,090

FOLIO 22

Perforaciones Fortina SRL Río Gallegos	Evaluación de la prueba de bombeo Metodo de recuperación de THEIS & JACOB Acuifero no confinado	Página 3 Proyecto : Construcción pozos de agua Evaluado por: J.O.C.Fecha: 22.01.2015

Prueba de Bombeo No. 1	Fecha de la Prueba: 20/01/2015
San Sebastián (S.S.1)	San Sebastián (S.S.1)
Descarga 4,800 m³/h	

Duración de la prueba : 0.20833 d

	Descarga [m³/h]	Nivel freatico Abajo del Datum [m]	Abatimiento [m]	
1	4,800	5,200	3,930	

FOLIO 23

Perforaciones Fortina SRL Río Gallegos	Evaluación de la prueba de bombeo Gráfico Tiempo-Abatimiento	Página 1 Proyecto : Construcción pozos de agua Evaluado por: J.O.C.Fecha: 22.01.2015

Prueba de Bombeo No. 1	Fecha de la Prueba: 20/01/2015
San Sebastián (S.S.1)	
Descarga 4,800 m³/h	

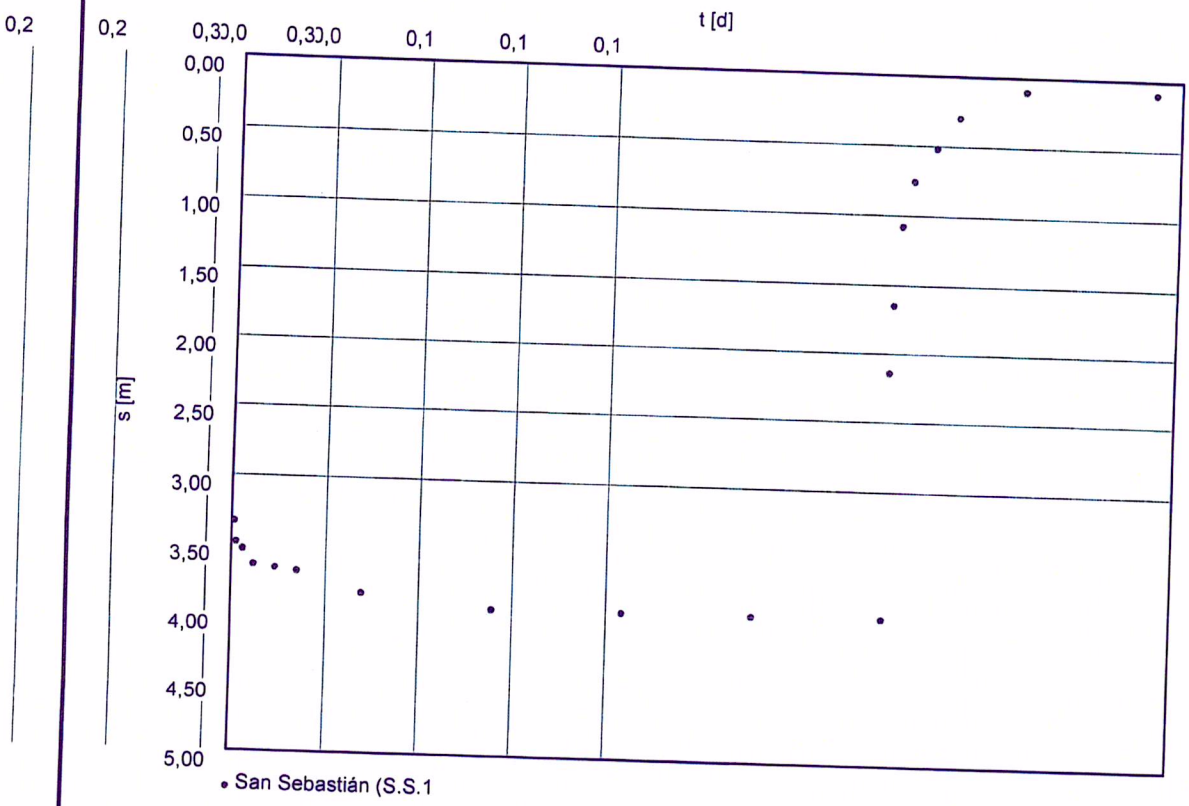

FOLIO 24

Perforaciones Fortina SRL Río Gallegos	Evaluación de la prueba de bombeo Gráfico Tiempo-Abatimiento	Página 2 Proyecto : Construcción pozos de agua Evaluado por: J.O.C.Fecha: 22.01.2015

Prueba de Bombeo No. 1	Fecha de la Prueba: 20/01/2015
San Sebastián (S.S.1)	San Sebastián (S.S.1)
Descarga 4,800 m³/h	
Nivel estatico 1,270 m Abajo del Datum	

	Duración de la prueba [d]	Nivel freatico [m]	Abatimiento [m]
1	0,00069	4,600	3,330
2	0,00139	4,750	3,480
3	0,00347	4,800	3,530
4	0,00694	4,910	3,640
5	0,01389	4,930	3,660
6	0,02083	4,950	3,680
7	0,04167	5,100	3,830
8	0,08333	5,200	3,930
9	0,12500	5,200	3,930
10	0,16667	5,200	3,930
11	0,20833	5,200	3,930
12	0,20903	3,410	2,140
13	0,20972	2,920	1,650
14	0,21181	2,350	1,080
15	0,21528	2,030	0,760
16	0,22222	1,790	0,520
17	0,22917	1,560	0,290
18	0,25000	1,360	0,090
19	0,29167	1,360	0,090

Tierra del Fuego, Antártida e Islas del Atlántico Sur
FOLIO
25

Perforaciones Fortina SRL Río Gallegos	Evaluación de la prueba de bombeo Gráfico Tiempo-Abatimiento	Página 3 Proyecto : Construcción pozos de agua Evaluado por: J.O.C.Fecha: 22.01.2015

Prueba de Bombeo No. 1	Fecha de la Prueba: 20/01/2015
San Sebastián (S.S.1)	San Sebastián (S.S.1)
Descarga 4,800 m³/h	

	Descarga [m³/h]	Nivel freatico Abajo del Datum [m]	Abatimiento [m]	
1	4,800	5,200	3,930	

FOLIO 26